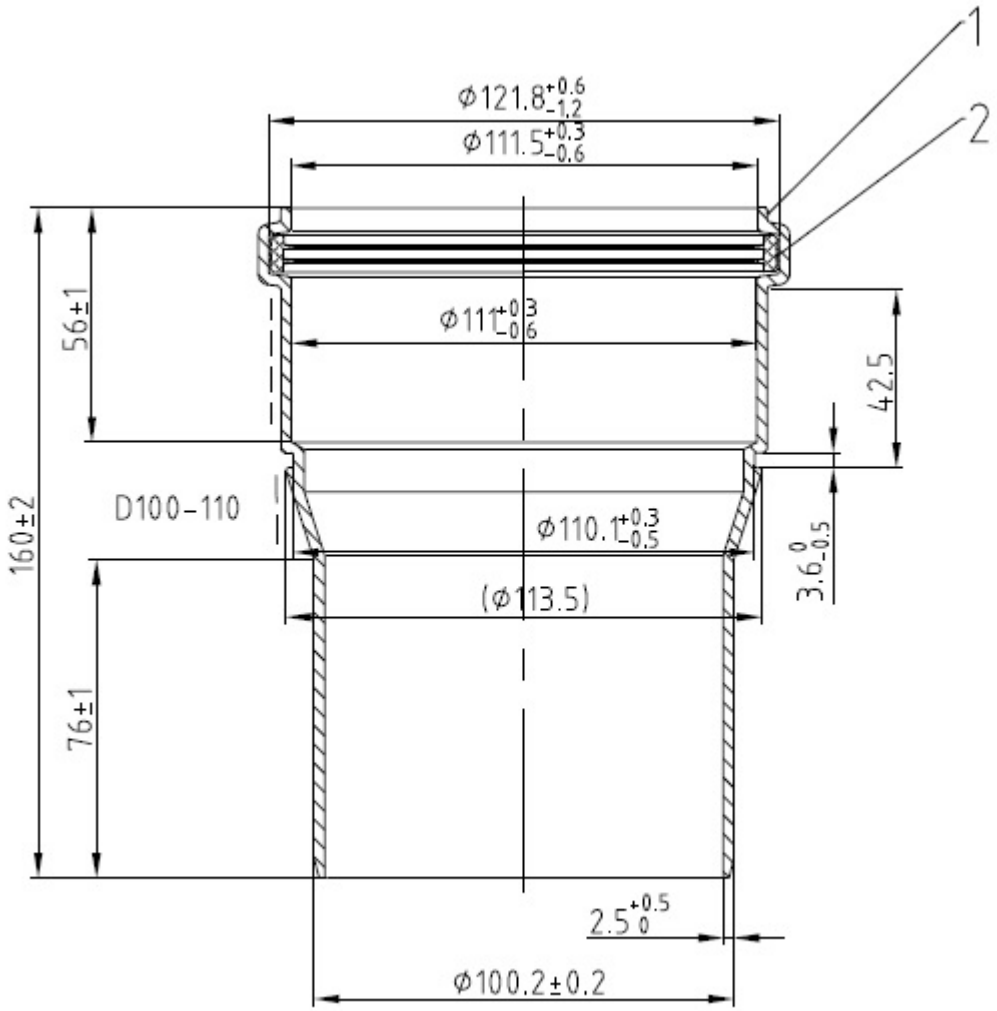

2	1	Doppellippendichtung D110	EPDM, schwarz
1	1	Erweiterung	PP`s, grau
Pos.	St.	Benennung	Material

Hekon art. : CD100K110G