PRODUCTFICHE
FICHE PRODUIT

HEKON
JOUW EXPERT IN ROOKGASAFVOER

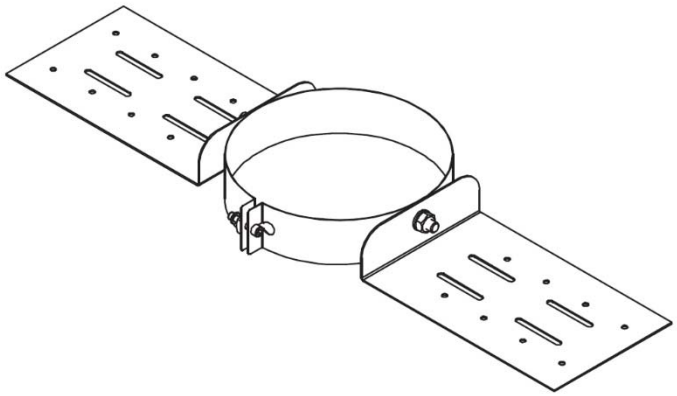

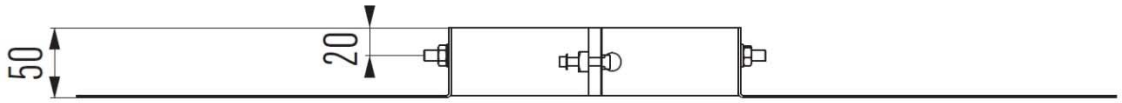

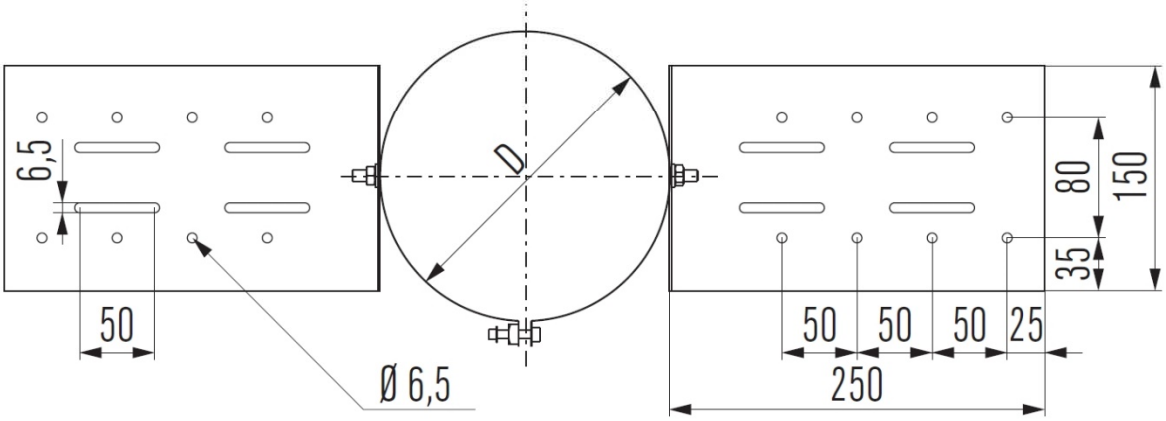

Ø	100	130	150	180	200	250	300	350	400	450	500	600
D	150	180	200	230	250	300	350	400	450	525	575	675

Unit of measure: mm

Hekon art. : DIMF180-DAKS