PRODUCTFICHE
FICHE PRODUIT

HEKON
JOUW EXPERT IN ROOKGASAFVOER

NEERWAARTSE STUT / COLONNETTE SUPPORT

Ø NOMINAAL / NOMINAL	Ø REËEL / RÉEL	LENGTE / LONGUEUR
130	128 mm	330 mm
150	148 mm	330 mm
160	158 mm	330 mm
180	178 mm	330 mm
200	198 mm	330 mm

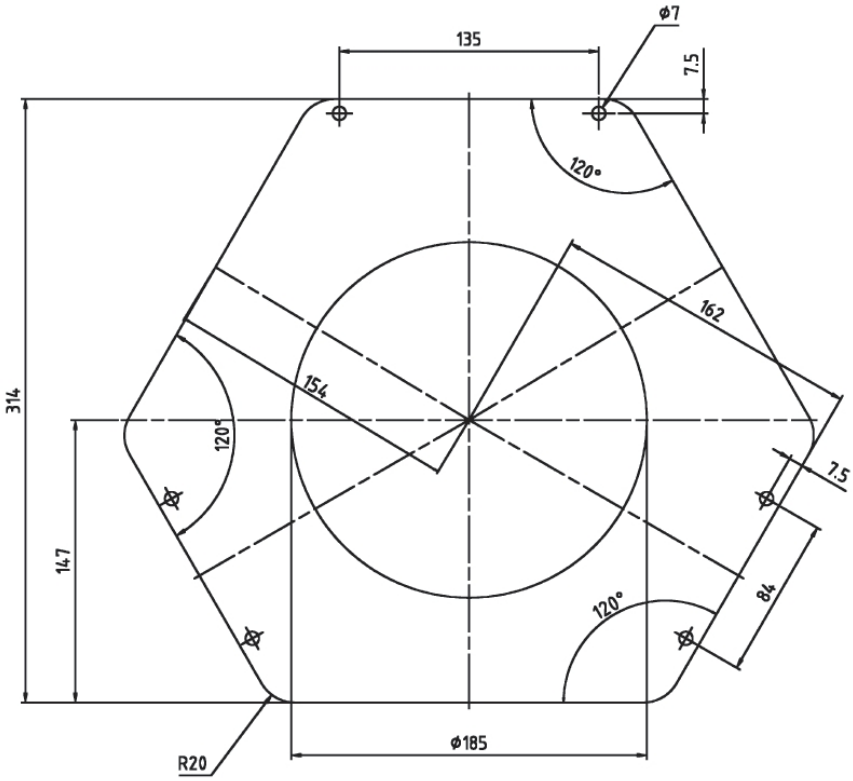

Unit of measure: mm

Hekon art. : KW-G180/160